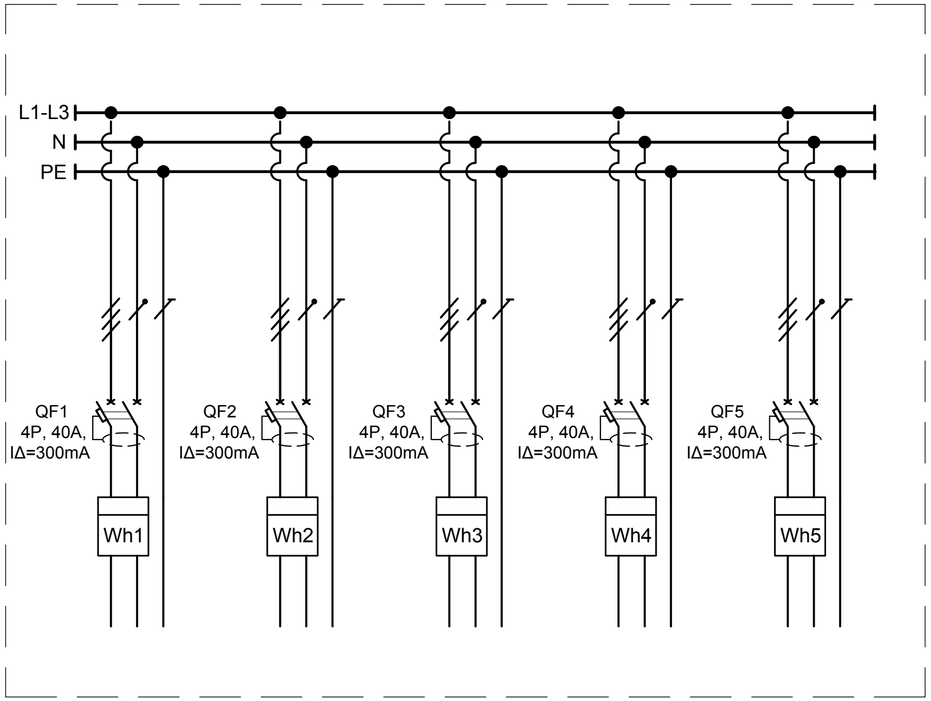

Загальний вид щита поверхового ЩП-5

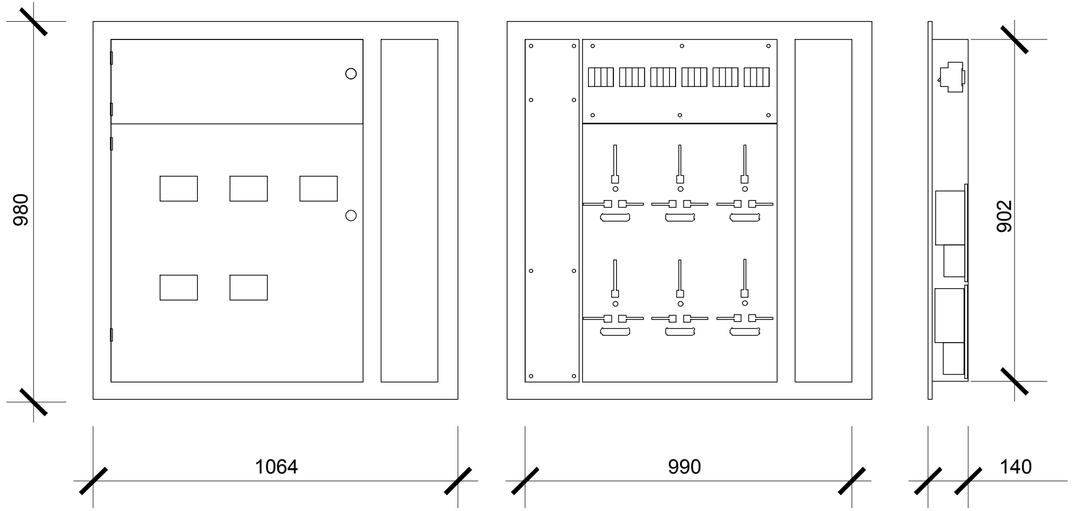

Зм.	Кіл.	Лист	№ док.	Підпис	Дата	Щит поверховий ЩП-5. Схема електрична принципова	Літ.	Маса	Масштаб
							Лист	Листів 1	
Розробив						ТОВ "СКМ ЕЛЕКТРО"			
Перевірив									
Затвердив									

Формат А4х3